第５章　施策の展開
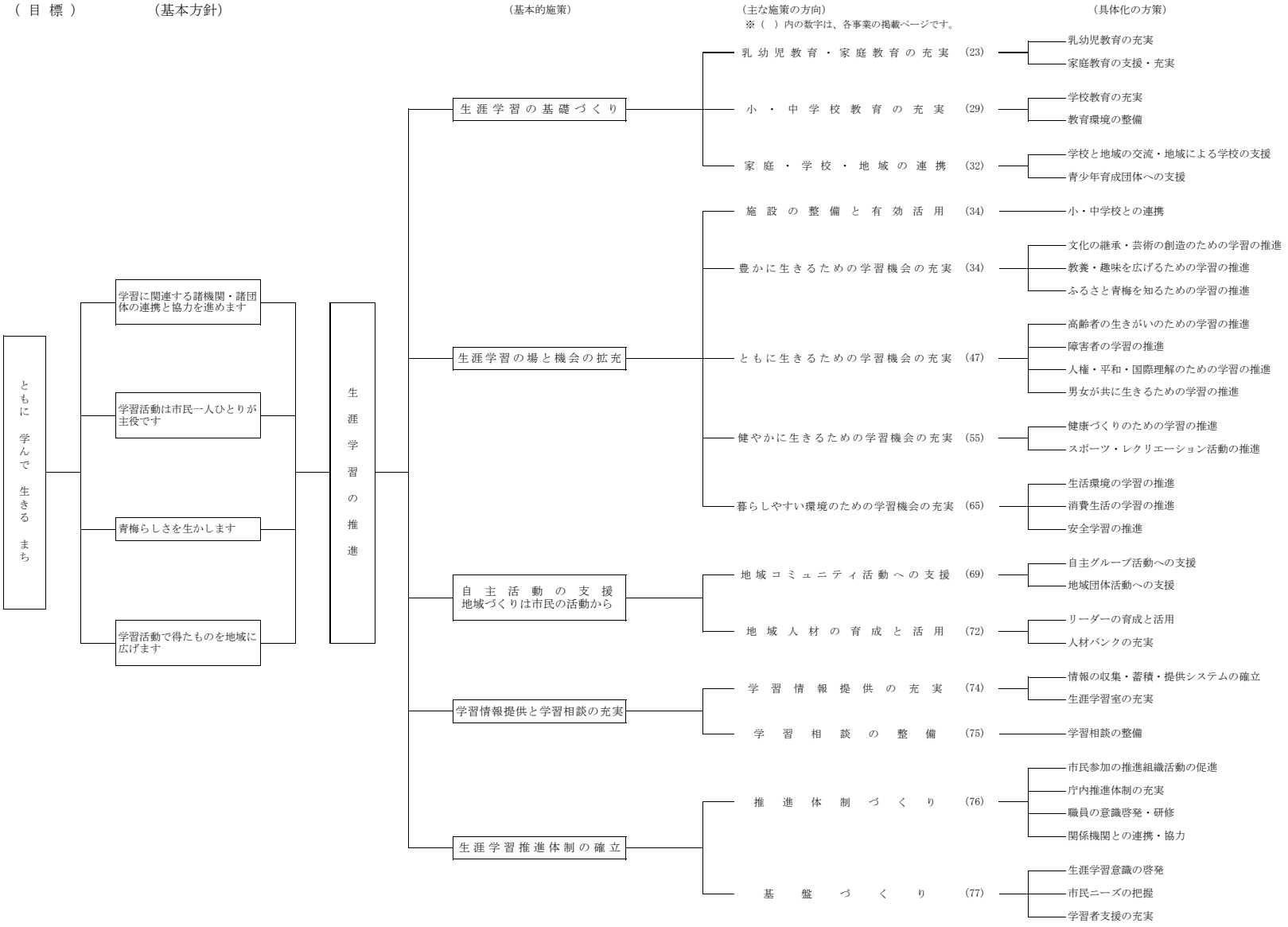
青梅市の生涯学習の目標・基本方針・基本的施策体系図